SK2 - INFOTABULE

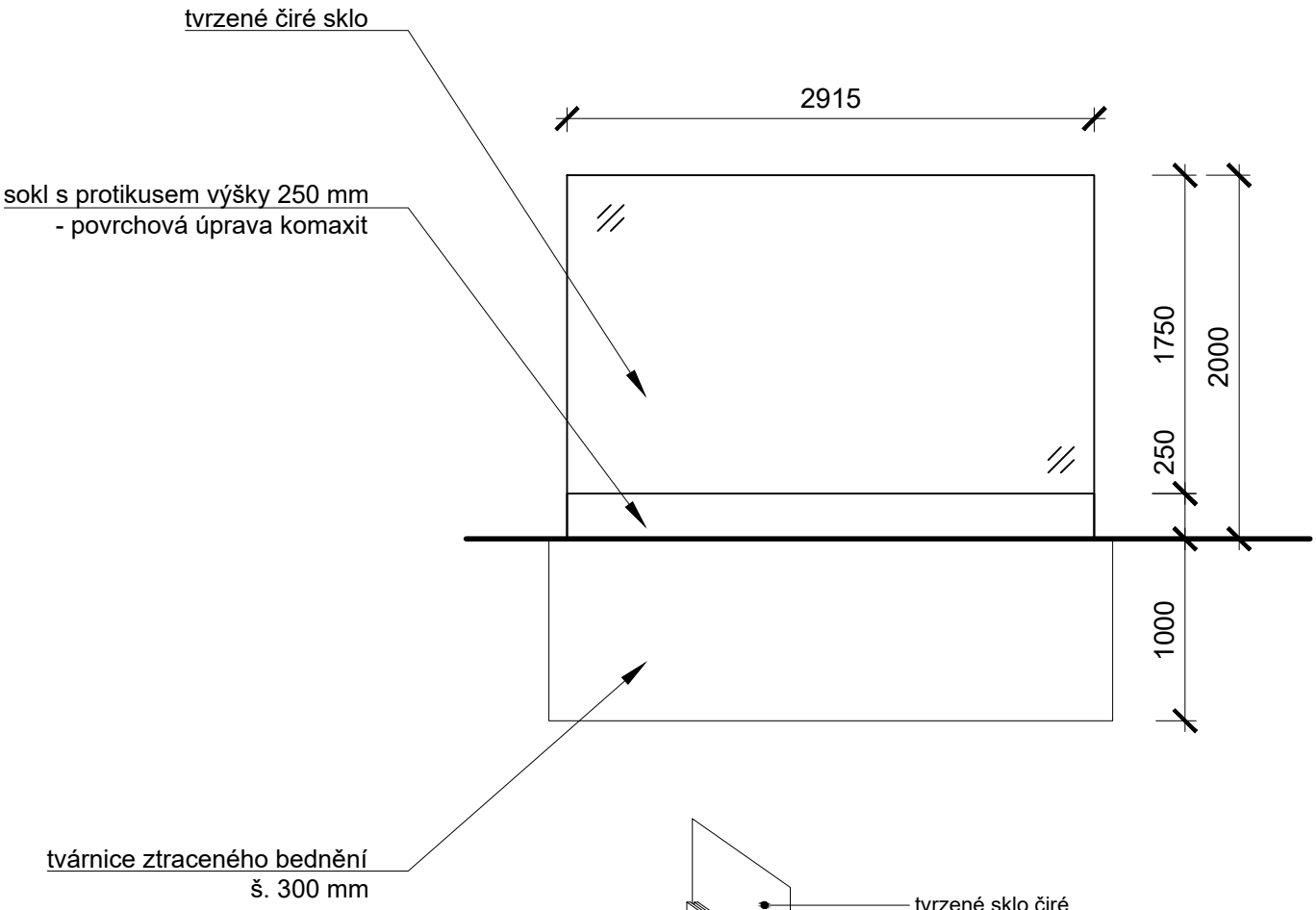

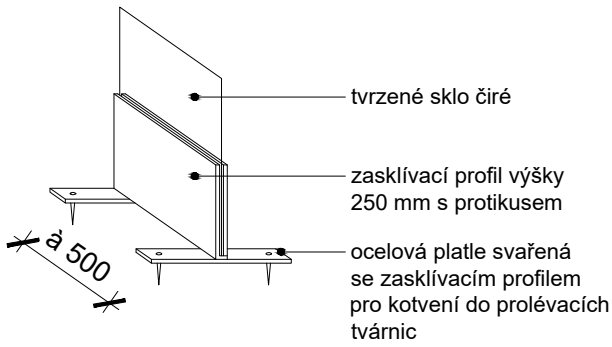

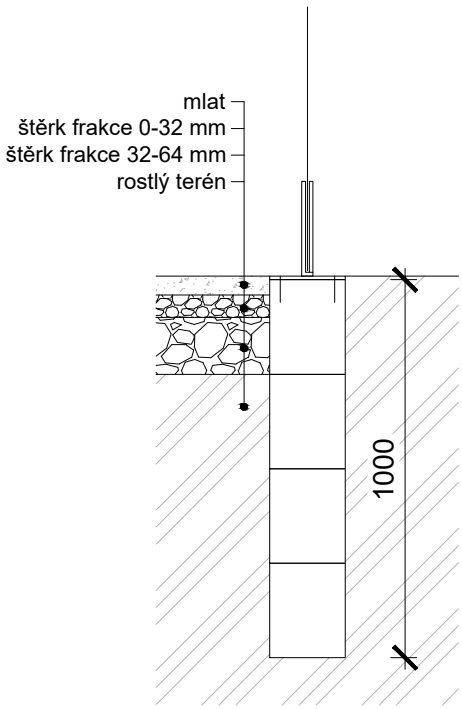

POPIS: NOSNOU KONSTRUKCI TVOŘÍ OCELOVÝ SOKL VÝŠKY 250 MM, VYROBENÝ Z OCELOVÉHO PLECHU TLOUŠŤKY MIN. 4 MM, POVRCHOVÁ ÚPRAVA - VYPALOVANÁ PRÁŠKOVÁ BARVA KOMAXIT - ANTRACIT. SOKL JE KOTVEN DO PROLÉVACÍCH BETONOVÝCH TVÁRNIC ŠÍŘKY 300 MM A VÝŠKY 1000 MM.
DO HORNÍ ČÁSTI SOKLU JE VSAZENO ČIRÉ TVRZENÉ SKLO TLOUŠŤKY MIN. 10 MM. SKLO JE UCHYCENO SKRYTÝM ZPŮSOBEM – ZAPUŠTĚNÍM DO RÁMOVÉ DRÁŽKY SE SILIKONOVÝM LŮŽKEM.
VÝŠKA HORNÍ HRANY INFOTABULE ČINÍ PŘIBLIŽNĚ 2000 MM NAD UPRAVENÝM TERÉNEM.
GRAFICKÉ INFORMACE BUDOU APLIKOVÁNY FORMOU ŘEZANÉ GRAFIKY NALEPENÉ SKLO.
OBSAH GRAFIKY JE NA PREFERENCÍCH MĚSTA.

mackovič architecture
+420 605 839 357 jan@mackovic. cz www.mackovic.cz

SK2 - infotabule.....M 1:40
Vodní nádrž Milovice.....06/2024